SCHNITT A-A
M 1:1

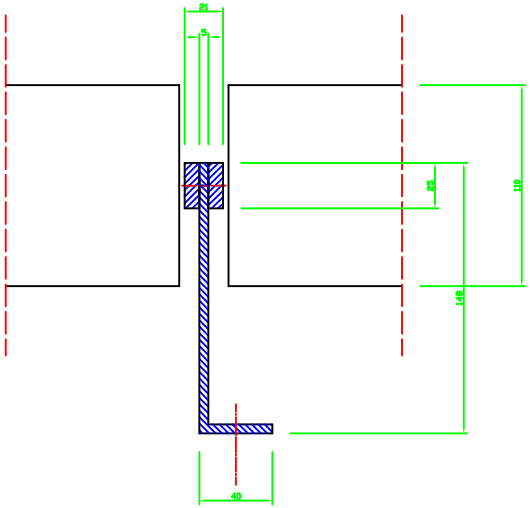

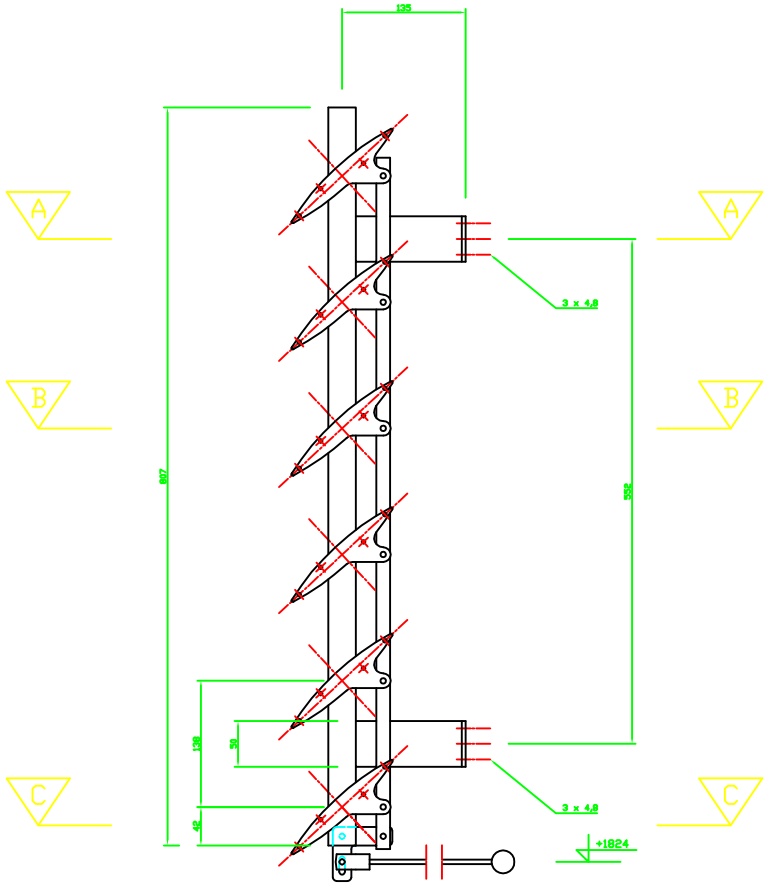

SCHNITT B-B
M 1:1

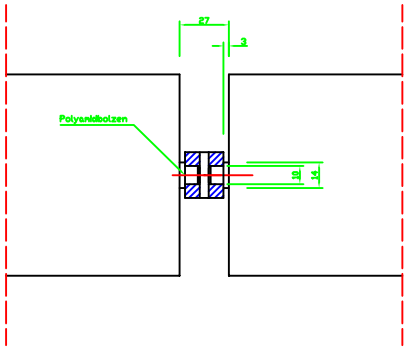

SCHNITT C-C
M 1:1

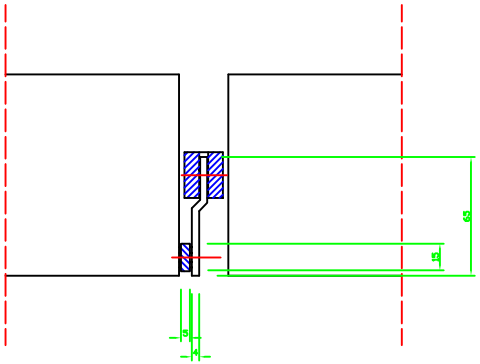

Änderung	Name	Datum	Index
	Auftrage Nr.	00-018	
	Ausführungs	00-018-01	
	Plan Nr.	18-01	
	Oberfläche	AGCO	
	Stück	---	
		Datum	Name
	Gezeichnet	23.12.01	Haller
	Geprüft		
	Genehmigt		

ALU-Haller GmbH & CoKG, 7423 Grebenzehausen, Gewerbepark 1, +43 3359 20359

AUFTRAGGEBER
Stahlbau Wittek

ARCHITEKT

Maßstab
1:2

BAUVORHABEN
ORF St. Pölten

BAUTEIL
Sonnenschutz

Urheberrecht und Haftungsbe dieser Zeichnung liegt ausschließlich der Firma ALU-Systeme Martin Haller vorbehalten.

7423 Grebenzehausen
Tel.: 03359 / 20 359
Gewerbepark 1
Fax: 03359 / 20 359-44
e-mail: office@alu-haller.at

Ebene	Gewerk	Index	Plan Nr.
	S	A	18-01