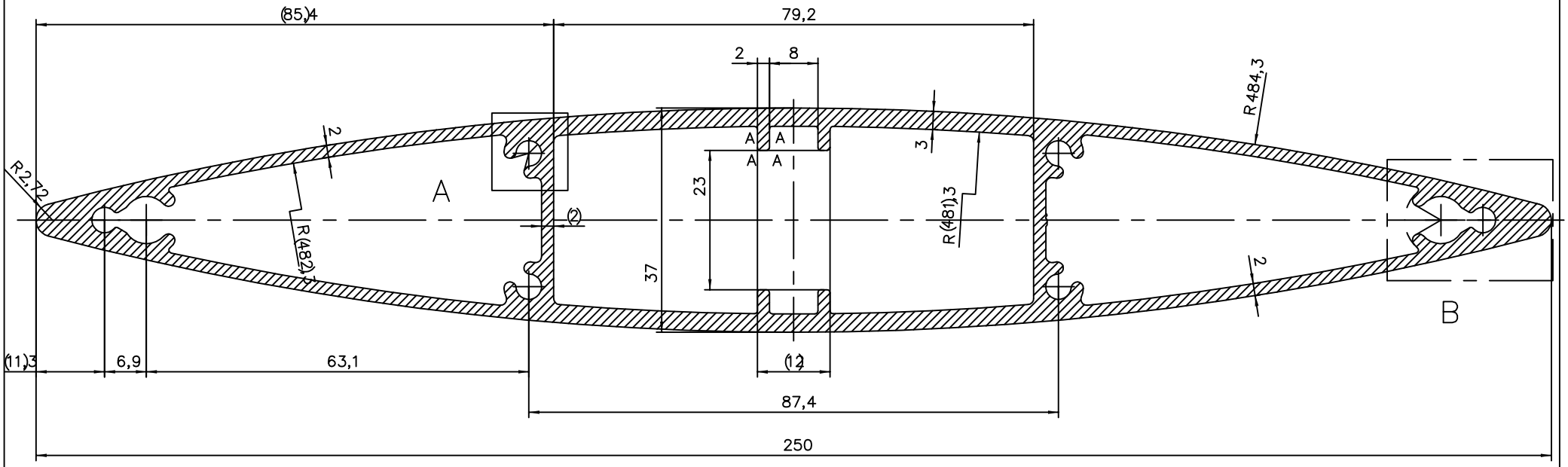

Detail A

Maßstab 4:1

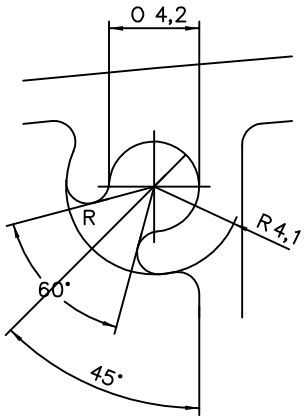

Detail B

Maßstab 3:1

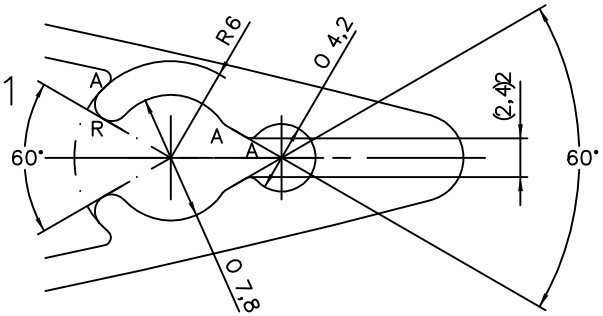

HATEC ALUPROFILE GMBH 7423 Pinkafeld, Grafenschachen Gewerbepark 1/2		Auftrags Nr.	--
		LV-Nummer	--
		Stück	--
AUFTRAGGEBER --	ARCHITEKT --	Oberfläche	--
		Maßstab	1,5:1
BAUVORHABEN --	GEWERK --		Datum / Name
		Gezeichnet	04.10. / A.V.

Urheberrecht und Weitergabe dieser Zeichnung bleibt ausschliesslich der Firma ALU-Systeme Martin Haller vorbehalten.

Ebene	Bauteil	Index	Plan Nr.
--	--	--	--